EasyGate

Swing & Sliding Speed Gates [De]

cominfo
security first

Die EasyGate Produktpalette stellt die neueste Innovation in Zutrittskontrollsystemen dar und kombiniert hohe Sicherheit mit Benutzerkomfort. Die Kombination aus rostfreiem Stahl zusammen mit Glas, Holz oder anderen Materialien (Corian, schwarzer Edelstahl und vielem mehr) schaffen ein attraktives, ästhetisches Design.

Die leistungsstarke Antriebseinheit bietet eine Vielzahl von Betriebsarten, eine gute Zugänglichkeit und ein hohes Maß an persönlicher Sicherheit.

SWING TECHNIK

kombiniert das schlanke Design des EasyGate Gehäuses mit einem superschnellen Antrieb. Bei der Entwicklung stand im Vordergrund, dass unsere Swing Speed Gates für alle Installationsorte geeignet sind, ohne Einschränkungen bei zusätzlichen Ausstattungen. Die verwendete Technologie erlaubt Modelle für den Innen- wie den Außenbereich. Als perfekte Lösung für alle Projekte, kann optional die Länge des Gehäuses und die Höhe der Glasflügel verändert werden.

SLIDING TECHNIK

auch als Speed Gate Technik bekannt, wurde für den universellen Einsatz entwickelt und entspricht den höchsten Ansprüchen an Design und Sicherheit. Die gleitenden Flügel erlauben einen intuitiven und bequemen Durchgang des Benutzers. Diese Speed Gates sind adaptierbar und erlauben eine Vielzahl von Zubehör, wie Terminals oder Ausweisleser. Durch die große Auswahl von Formen und Materialien, sind die Speed Gates für jeden Innenbereich geeignet.

INHALT

Swing Speed Gate Technik

4 EasyGate Superb
6 EasyGate Elite / EliteS
8 EasyGate LC
10 EasyGate IM
12 EasyGate BV
14 EasyGate SPT-G / R & SPTs-G / R
16 EasyGate SPD-G / R & SPDs-G / R
18 EasyGate SG/SR 1000

Sliding Speed Gate Technik

20 EasyGate LG
22 EasyGate BG
24 EasyGate LX/LH
26 EasyGate FL/FH

Spezielle Anwendungen

28 EasyGate SPT Outdoor
30 EasyGate WN
32 EasyGate SPA
34 EasyGate SBG
36 e-Gate
38 EasyGate SPT-G Bike / SPT-R Bike
40 EasyGate SPT-G / SPT-R Bike Outdoor
42 Interlock Gate

44 Spezifikationsübersicht
48 Optionen & Zubehör
50 Kundenprojekt Design
51 EasyGate Integration

EasyGate Superb

Typ
Schwenkende Flügelelemente
1 Flügel / 2 Flügel
Eckige Vorderseite

Sicherheit
- IR Sensoren - 24 Lichtschranken
- Mehrere Sicherheitsstufen
- Tailgating / Crossover

Abmessungen

Gehäusehöhe	990 mm
Gehäuselänge	1 580 mm
Gehäusebreite	99 mm
Flügelhöhe Standard	990 mm
Flügelhöhe max.	1 800 mm
Standard Durchgangsbreite [1]	650 mm
Max. Durchgangsbreite [1]	1 100 mm
für Glasflügelhöhe bis	*1 400 mm*
	max. 920 mm
für Glasflügelhöhe	*1 400 - 1 800 mm*

Special feature *
Breite Durchgangsspur
Radiale Anordnung [2]
Flag wing

EasyGate Superb / 990 mm

EasyGate Superb / 1800 mm

* Optional (1) Modell mit 2 Flügeln (2) Die Anlagen stehen auf einem Kreisbogen und die Verlängerung der Gehäuse zeigt auf einen gemeinsamen Mittelpunkt

Materialien und Farben	
Rahmen	Schwarz RAL beschichtet
Gehäuse	Edelstahl strichmattiert
Anlagenabdeckung	Schwarze Glasabdeckung
Flügel	10 mm ESG (Sicherheitsglas)
Seitenpanel	6 mm ESG (Sicherheitsglas)

Einsatzbereich
Innenbereich

Antriebsmechanismus
Fail-Safe Motor
MCBF 5 000 000

Stand-by Stromverbrauch
25,9 W

Notfallmodus
In der Austrittsrichtung motorisch öffnend

Optionales Zubehör
RFID Leserhalter (bündig montiert)
Acces Light / Lane Light / Passage Light
WAV Player
Drucksensoren in der Abdeckung
RF Fernbedienung
EasyTouch / TouchPanel / T-MON SW
SuperCap (Notstromversorgung)
Integrierter Schluckkartenleser
Rampe LT mit Bodenplatte

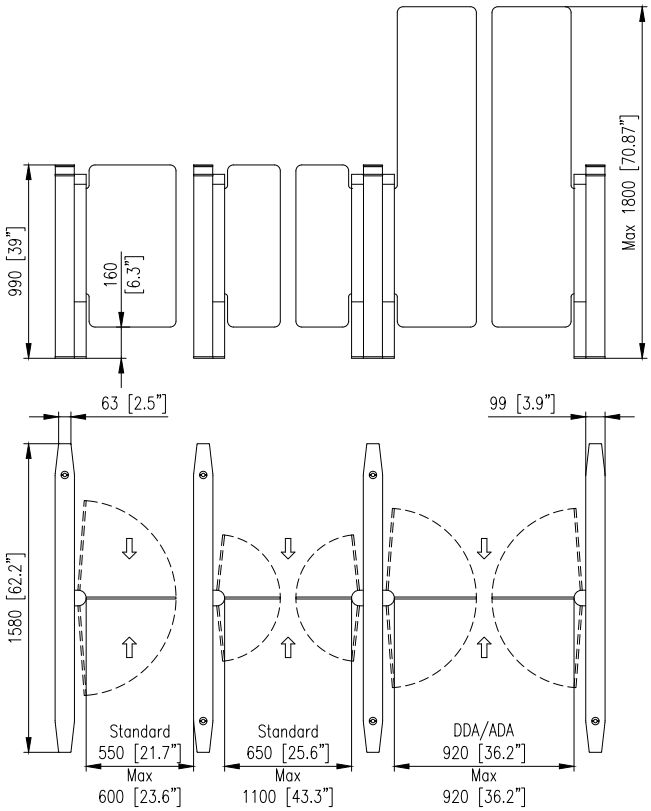

EasyGate Elite / EliteS

Typ
Schwenkende Flügelelemente
1 Flügel / 2 Flügel
Runde Vorderseite

Sicherheit
- IR Sensoren - 30 Lichtschranken für Modell Elite
- IR Sensoren - 18 Lichtschranken für Modell EliteS
- Mehrere Sicherheitsstufen
- Tailgating / Crossover

Abmessungen

Gehäusehöhe	990 mm
Gehäuselänge Elite	1 400 mm
EliteS	1 070 mm
Gehäusebreite	120 mm
Flügelhöhe Standard	990 mm
Flügelhöhe max.	1 800 mm
Standard Durchgangsbreite [1]	650 mm
Max. Durchgangsbreite [1]	1 100 mm
für Glasflügelhöhe bis	*1 400 mm*
	max. 920 mm
für Glasflügelhöhe	*1 400 - 1 800 mm*

Special feature *
Breite Durchgangsspur
Radiale Anordnung

EasyGate Elite / 990 mm

EasyGate Elite / 1 800 mm

* Optional [1] Modell mit 2 Flügeln

Materialien und Farben	
Gehäuse	Edelstahl strichmattiert
Anlagenabdeckung	Schwarze Glasabdeckung
Flügel	10 mm ESG (Sicherheitsglas)
Seitenpanel	6 mm ESG (Sicherheitsglas)

Einsatzbereich
Innenbereich

Antriebsmechanismus
Fail-Safe Motor
MCBF 5 000 000

Stand-by Stromverbrauch
22,6 W

Notfallmodus
In der Austrittsrichtung motorisch öffnend

Optionales Zubehör
Edelstahl Abdeckung
Solid Seitenpanel
RFID Leserhalter (bündig montiert)
Acces Light / Edge Light / Wing Light
WAV Player
Drucksensoren in der Abdeckung
Hinge capping
RF Fernbedienung
EasyTouch / TouchPanel / T-MON SW
SuperCap (Notstromversorgung)
Alternative Oberflächen / Optionale Abdeckung
Integrierter Schluckkartenleser / BarCode -Leser
Rampe LT mit Bodenplatte / LiftCall Zielwahlsteuerung

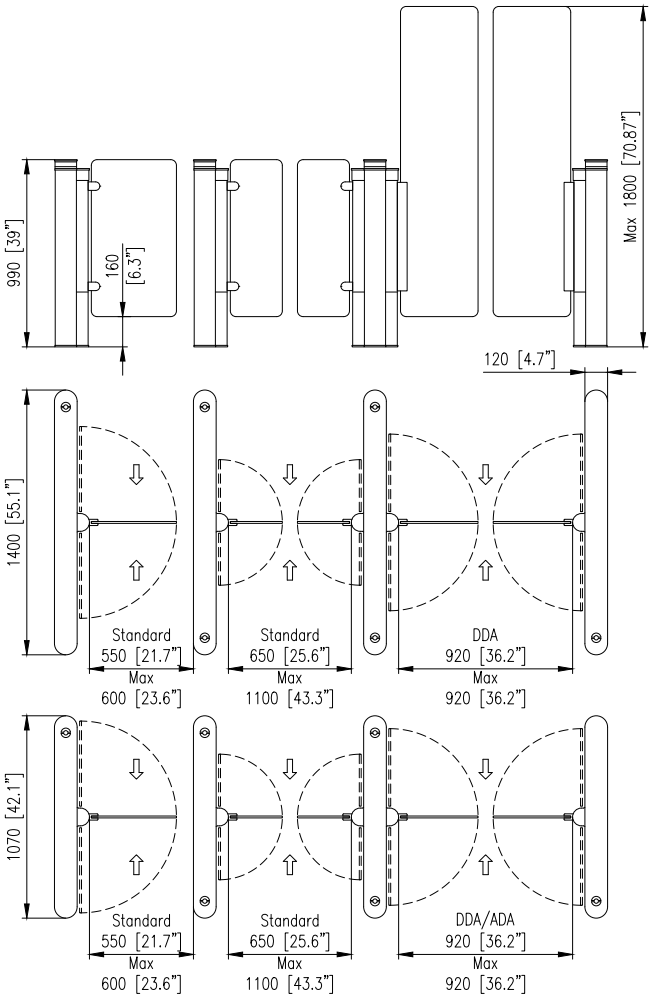

EasyGate LC

Typ
Schwenkende Flügelelemente
1 Flügel / 2 Flügel
Eckige Vorderseite

Sicherheit
- IR Sensoren - 36 Lichtschranken
- Mehrere Sicherheitsstufen
- Tailgating / Crossover

Abmessungen	
Gehäusehöhe	990 mm
Gehäuselänge	1 400 mm
Gehäusebreite	151 mm
Flügelhöhe Standard	990 mm
Flügelhöhe max.	1 800 mm
Standard Durchgangsbreite [1]	650 mm
Max. Durchgangsbreite [1]	1 100 mm
	für Glasflügelhöhe bis 1 400 mm
	max. 920 mm
	für Glasflügelhöhe 1 400 - 1 800 mm

Special features *
Breite Durchgangsspur
Radiale Anordnung
Versetzte / diagonale Anordnung

EasyGate LC / 990 mm

EasyGate LC / 1 800 mm

* Optional [1] Modell mit 2 Flügeln

Materialien und Farben	
Gehäuse	Edelstahl mit RAL-Beschichtung
Anlagenabdeckung	Schwarze Glasabdeckung & schwarz Corian
Flügel	10 mm ESG (Sicherheitsglas)
Seitenpanel	Edelstahl mit RAL-Beschichtung

Einsatzbereich
Innenbereich

Antriebsmechanismus
Fail-Safe Motor
MCBF 5 000 000

Stand-by Stromverbrauch
22,6 W

Notfallmodus
In der Austrittsrichtung motorisch öffnend

Optionales Zubehör
RFID Leserhalter (bündig montiert)
Acces Light / Lane Light / Wing Light
WAV Player
Drucksensoren in der Abdeckung
Hinge capping
RF Fernbedienung
EasyTouch / TouchPanel / T-MON SW
SuperCap (Notstromversorgung)
Alternative Oberflächen / Optionale Abdeckung
Integrierter Schluckkartenleser
LiftCall Zielwahlsteuerung
Rampe LT mit Bodenplatte

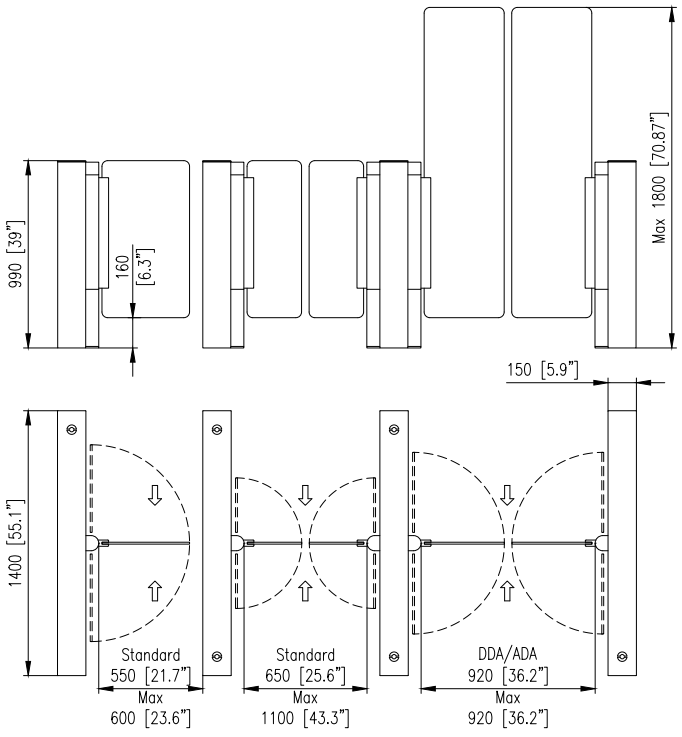

EasyGate IM

Typ
Schwenkende Flügelelemente
1 Flügel / 2 Flügel
Eckige Vorderseite

Sicherheit
- IR Sensoren - 36 Lichtschranken
- Mehrere Sicherheitsstufen
- Tailgating / Crossover

Abmessungen

Gehäusehöhe	995 mm
Gehäuselänge	1 500 mm
Gehäusebreite	210 mm
Standard Flügelhöhe	1 200 mm
Flügelhöhe max.	1 800 mm
Standard Durchgangsbreite [1]	650 mm
Max. Durchgangsbreite [1]	1 050 mm

Special features *
Heavy-duty Flügelelemente
Radiale Anordnung

EasyGate IM / 990 mm

EasyGate IM / 1 800 mm

* Optional [1] Modell mit 2 Flügeln

Materialien und Farben	
Gehäuse	Edelstahl strichmattiert
Gehäuseverkleidung	Marmor, Corian, Stein, Holz
Flügel	10 mm ESG (Sicherheitsglas)

Einsatzbereich
Innenbereich

Antriebsmechanismus
MDD Motor mit externer Bremse
MCBF 20 000 000

Stand-by Stromverbrauch
30,9 W

Notfallmodus
In der Austrittsrichtung motorisch öffnend
Pushthrough-Funktion*

Optionales Zubehör
RFID Leserhalter (bündig montiert)
Acces Light / Lane Light / Wing Light
WAV Player
Hinge capping
Pushthrough Funktion
RF Fernbedienung
EasyTouch / TouchPanel / T-MON SW
SuperCap (Notstromversorgung)
Alternative Oberflächen / Optionale Abdeckung
Integration von LiftCall / Schluckkartenleser
BarCode - Leser
Rampe LT mit Bodenplatte

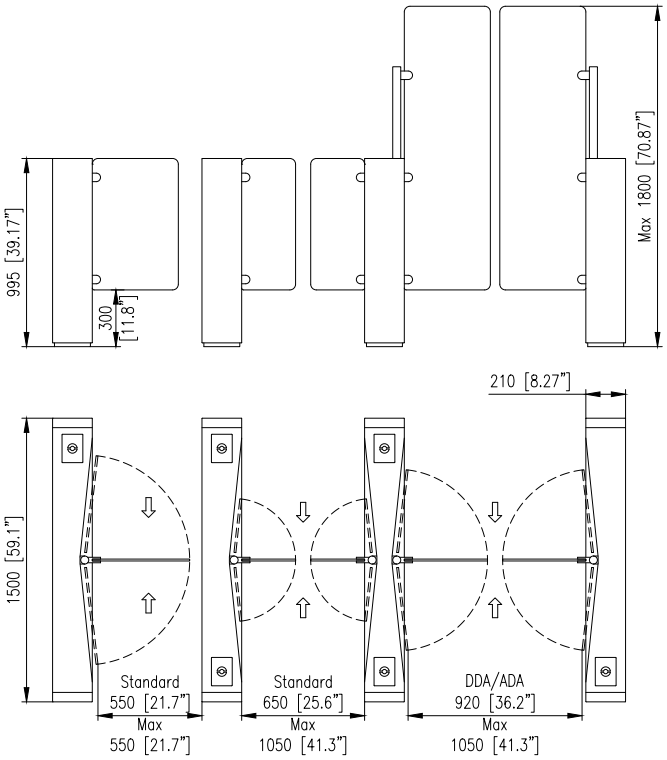

EasyGate BV

Typ
Schwenkende Flügelelemente
1 Flügel / 2 Flügel
Eckige Vorderseite

Sicherheit
- IR Sensoren – 36 Lichtschranken
- Mehrere Sicherheitsstufen
- Tailgating / Crossover

Abmessungen	
Gehäusehöhe	990 mm
Gehäuselänge	1 500 mm
Gehäusebreite	200 mm
Flügelhöhe	800 mm
Standard Durchgangsbreite [1]	650 mm
Max. Durchgangsbreite [1]	1 000 mm

Special features *
Radiale Anordnung
Versetzte / diagonale Anordnung

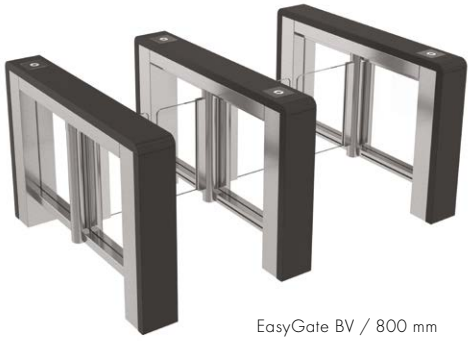

EasyGate BV / 800 mm

EasyGate BV / 800 mm

* Optional [1] Modell mit 2 Flügeln

Materialien und Farben

Gehäuse	Edelstahl strichmattiert
Gehäuseverkleidung	weiß Corian
Flügel	10 mm ESG (Sicherheitsglas)
Seitenpanel	6 mm ESG (Sicherheitsglas)

Einsatzbereich
Innenbereich

Antriebsmechanismus
Fail-Safe Motor
MCBF 5 000 000

Stand-by Stromverbrauch
22,6 W

Notfallmodus
In der Austrittsrichtung motorisch öffnend

Optionales Zubehör
RFID Leserhalter (bündig montiert)
Acces Light / Lane Light / Wing Light
WAV Player
Hinge capping
Easy Touch / TouchPanel / T-MON SW
SuperCap (Notstromversorgung)
Alternative Oberflächen / Optionale Abdeckungen
Integration von LiftCall / Schluckkartenleser
BarCode - Leser
Rampe LT mit Bodenplatte

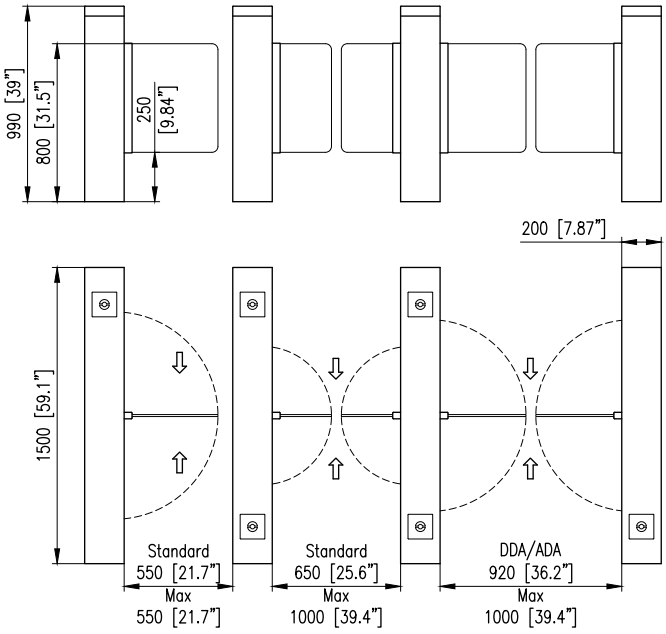

EasyGate SPT-R

EasyGate SPT-G / SPT-R & SPTs-G / SPTs-R

Typ

Schwenkende Flügelelemente
1 Flügel / 2 Flügel
SPT-G & SPTs-G Modell – Runde Vorderseite
SPT-R & SPTs-R Modell – Eckige Vorderseite

Sicherheit

- IR Sensoren – 36 Lichtschranken SPT-G / SPT-R
- IR Sensoren – 24 Lichtschranken SPTs-G / SPTs-R
- Mehrere Sicherheitsstufen
- Tailgating / Crossover

Abmessungen

Gehäusehöhe	975 mm
Gehäuselänge	1 500 mm
Gehäusebreite	180 mm
Flügelhöhe Standard	1 200 mm
Flügelhöhe max.	1 800 mm
Standard Durchgangsbreite [1]	650 mm
Max. Durchgangsbreite [1]	1 050 mm

Special features*

Breite Durchgangsspur SPT[2]	921 - 1 200 mm
Breite Durchgangsspur SPTs	921 - 1 050 mm
Extra breite Durchgangsspur [3]	1 201 - 1 500 mm
Heavy duty Flügelelemente	
Radiale Anordnung [4]	
Versetzte / diagonale Anordnung / Flag wing	

EasyGate SPT-G / 990 mm

EasyGate SPTs-G / 990 mm

EasyGate SPT-R / 1 800 mm

EasyGate SPTs-R / 1 800 mm

* Optional [1] Modell mit 2 Flügeln [2] Dual opening Modus
[3] Verlängerte Gehäuse & Dual opening Modus [4] Die Anlagen stehen auf einem Kreisbogen und die Verlängerung der Gehäuse zeigt auf einen gemeinsamen Mittelpunkt

EasyGate SPT-G

Materialien und Farben	
Gehäuse	Edelstahl strichmattiert
Anlagenabdeckung	Schwarze Glasabdeckung
Flügel	10 mm ESG (Sicherheitsglas)
Seitenpanel	6 mm ESG (Sicherheitsglas)

Einsatzbereich
Innenbereich

Antriebsmechanismus
MDD Motor mit externer Bremse
MCBF 20 000 000

Stand-by Stromverbrauch
6,1 W

Notfallmodus
In der Austrittsrichtung motorisch öffnend
Pushthrough Funktion*

Optionales Zubehör
RFID Leserhalter (bündig montiert)
Acces Light / Lane Light / Edge Light / Wing Light / Passage Light
WAV Player / Hinge capping
Pushthrough Funktion / Drucksensoren in der Abdeckung
RF Fernbedienung
Easy Touch / TouchPanel / T-MON SW
SuperCap (Notstromversorgung)
Alternative Oberflächen / Optionale Abdeckungen
Integration von LiftCall / Schluckkartenleser / BarCode -Leser
Seitenabdeckung
Rampe LT mit Bodenplatte

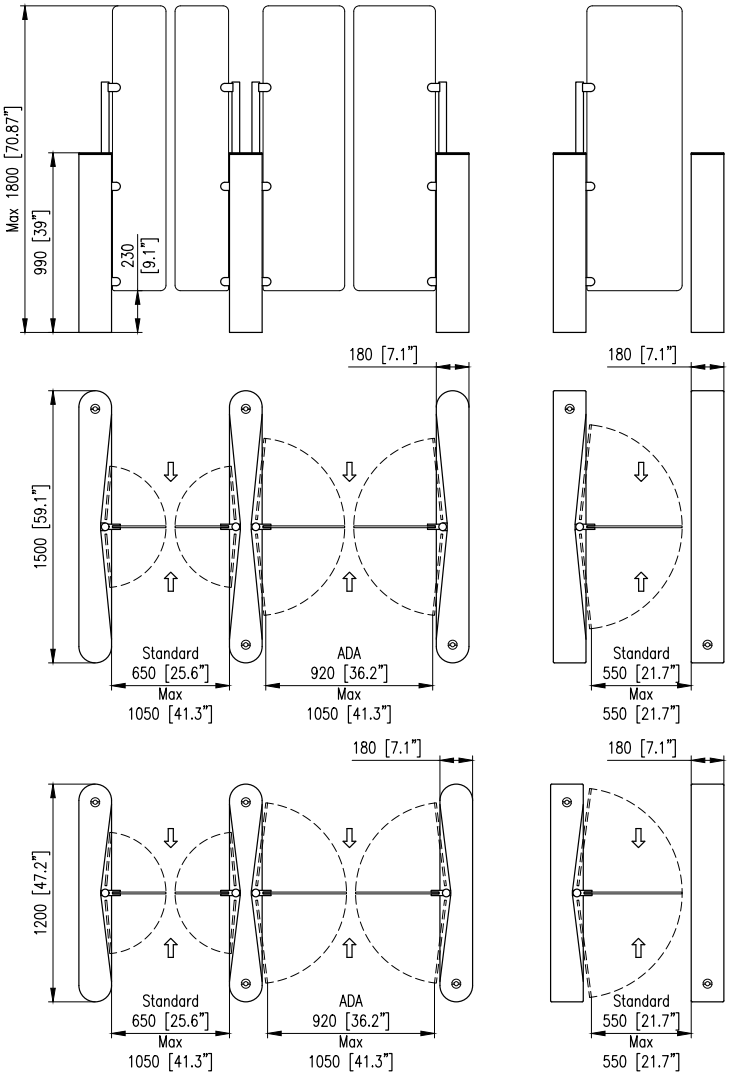

* Modell mit 2 Flügeln

EasyGate SPD-R

EasyGate SPD-G / SPD-R & SPDs-G / SPDs-R

Typ

Schwenkende Flügelelemente
1 Flügel / 2 Flügel
SPD-G & SPDs-G Modell – Runde Vorderseite
SPD-R & SPDs-R Modell – Eckige Vorderseite

Sicherheit

- IR Sensoren – 36 Lichtschranken - SPD-G / SPD-R
- IR Sensoren – 24 Lichtschranken - SPDs-G / SPDs-R
- Mehrere Sicherheitsstufen
- Tailgating / Crossover
- Durchsatz: 40 Pers. / Minute

Abmessungen

Gehäusehöhe	975 mm
Gehäuselänge - SPD-G / SPD-R	1 500 mm
Gehäuselänge - SPDs-G / SPDs-R	1 200 mm
Gehäusebreite	180 mm
Flügelhöhe	850 mm
Standard Durchgangsbreite [1]	650 mm
Max. Durchgangsbreite[1]	1 150 mm

Special features*

Breite Durchgangsspur SPD [2]	921 - 1 200 mm
Breite Durchgangsspur SPDs [2]	921 - 1 050 mm
Extra breite Durchgangsspur[3]	1 201 - 1 500 mm
Heavy duty Flügelelemente	
Radiale Anordnung [4]	
Versetzte / diagonale Anordnung	

EasyGate SPD-G / 850 mm

EasyGate SPDs-G / 850 mm

EasyGate SPD-R / 850 mm

EasyGate SPDs-R / 850 mm

* Optional [1] Modell mit 2 Flügeln [2] Dual opening Modus
[3] Verlängerte Gehäuse & Dual opening Modus [4] Die Anlagen stehen auf einem Kreisbogen und die Verlängerung der Gehäuse zeigt auf einen gemeinsamen Mittelpunkt

Materialien und Farben

Gehäuse	Edelstahl strichmattiert
Anlagenabdeckung	Schwarze Glasabdeckung
Flügel	10 mm ESG (Sicherheitsglas)
Seitenpanel	6 mm ESG (Sicherheitsglas)

Einsatzbereich
Innenbereich

Antriebsmechanismus
MDD Motor mit externer Bremse
MCBF 20 000 000

Stand-by Stromverbrauch
6,1 W

Notfallmodus
In der Austrittsrichtung motorisch öffnend
Pushthrough Funktion*

Optionales Zubehör
RFID Leserhalter (bündig montiert)
Acces Light / Lane Light / Edge Light /
Wing Light / Passage Light
WAV Player
Hinge capping
Pushthrough Funktion / Drucksensoren in der Abdeckung
RF Fernbedienung
EasyTouch / TouchPanel / T-MON SW
SuperCap (Notstromversorgung)
Alternative Oberflächen / Optionale Abdeckungen
Integration von LiftCall / Schluckkartenleser / BarCode-Leser
Seitenabdeckung
Rampe LT mit Bodenplatte

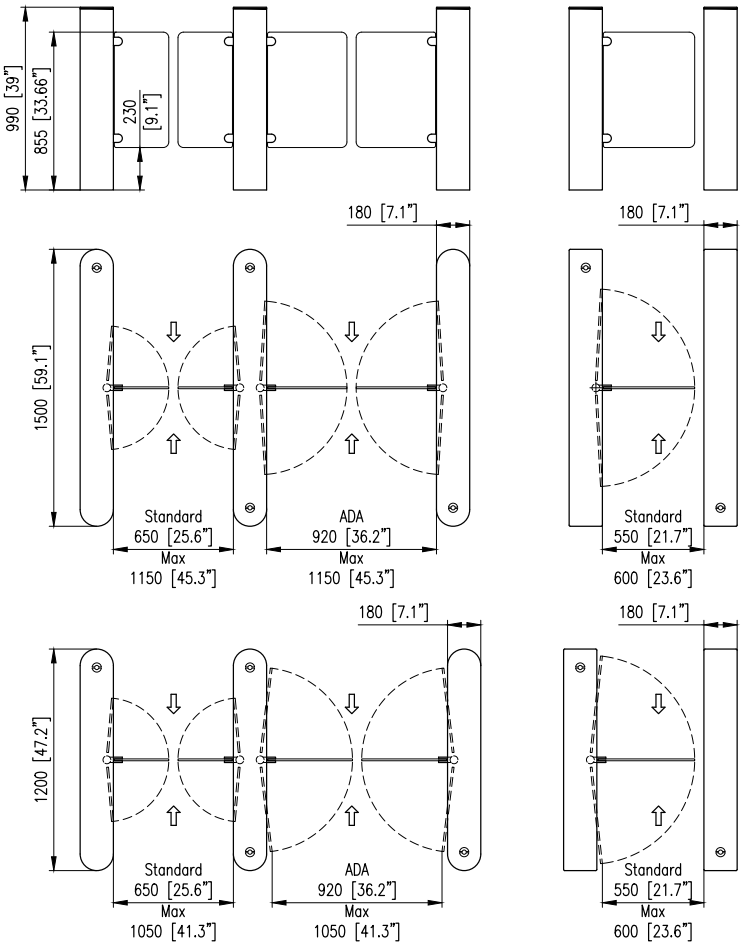

EasyGate SG

EasyGate SG / SR 1000

Typ
Schwenkende Flügelelemente
Modell 1000 / Gehäuselänge in mm
1 Flügel / 2 Flügel
SG Modell – Runde Vorderseite
SR Modell – Eckige Vorderseite

Sicherheit
- IR Sensoren – 24 Lichtschranken für Version 1000
- Mehrere Sicherheitsstufen
- Tailgating / Crossover

EasyGate SG 1000 / 835 mm

Abmessungen	
Gehäusehöhe	990 mm
Gehäuselänge	1 000 mm
Gehäusebreite	120 mm
Flügelhöhe	835 mm
Standard Durchgangsbreite[1]	650 mm
Max. Durchgangsbreite[1]	920 mm

EasyGate SR 1000 / 835 mm

Special features*
Radiale Anordnung
Versetzte / diagonale Anordnung
Breite Durchgangsspur

* Optional [1] Modell mit 2 Flügeln

Materialien und Farben

Gehäuse	Edelstahl strichmattiert
Anlagenabdeckung	Schwarze Glasabdeckung
Flügel	10 mm ESG (Sicherheitsglas)

Einsatzbereich
Innenbereich

Antriebsmechanismus
Fail-Safe Motor
MCBF 5 000 000

Stand-by Stromverbrauch
22,6 W

Notfallmodus
In der Austrittsrichtung motorisch öffnend

Optionales Zubehör
RFID Leserhalter (bündig montiert)
Acces Light / Lane Light / Wing Light
WAV Player / Außenbereich Paket
Drucksensoren in der Abdeckung
Hinge capping
RF Fernbedienung
Easy Touch / TouchPanel / T-MON SW
SuperCap (Notstromversorgung)
Alternative Oberflächen / Optionale Abdeckungen
Integration von BarCode-Leser
Rampe LT mit Bodenplatte

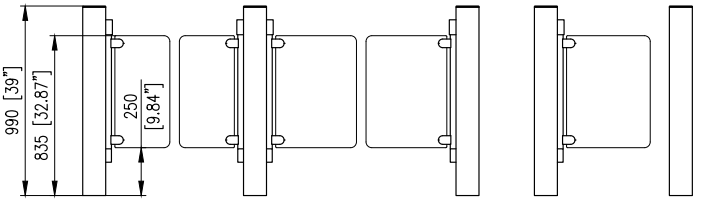

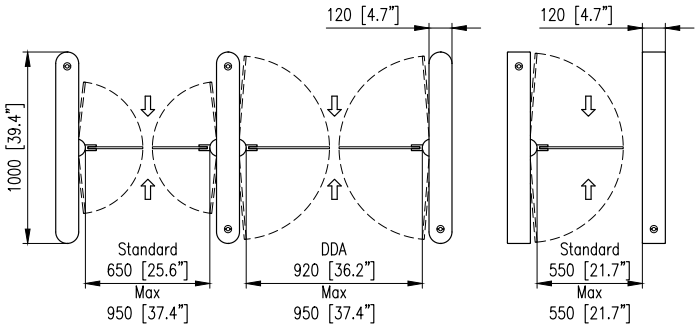

EasyGate LG

Typ
Gleitende Flügelelemente
940 / 1 200 / 1 800 / Glasflügelhöhe in mm
2 Flügel
Runde Vorderseite

Sicherheit
- IR Sensoren – 42 Lichtschranken
- Mehrere Sicherheitsstufen
- Tailgating / Crossover

Abmessungen

Gehäusehöhe	990 mm
Gehäuselänge	1 550 mm
Gehäusebreite	330 mm
Gehäusebreite für DDA Ausführung	510 mm
Flügelhöhe	940 mm
	1 200 - 1 800 mm
Standard Durchgangsbreite	570 mm
Max. Durchgangsbreite	920 mm

EasyGate LG / 1200 mm

EasyGate LG / 940 mm

Materialien und Farben	
Gehäuse	Edelstahl strichmattiert
Anlagenabdeckung	Edelstahl strichmattiert
Flügel	8 mm ESG (Sicherheitsglas)

Einsatzbereich
Innenbereich

Antriebsmechanismus
MDD Motor
MCBF 20 000 000

Stand-by Stromverbrauch
83,4 W

Notfallmodus
In der Austrittsrichtung motorisch öffnend

Optionales Zubehör
RFID Leserhalter (bündig montiert)
Acces Light / Lane Light
WAV Player
Drucksensoren in der Abdeckung
Wing Light / nur für Modell 940
RF Fernbedienung
Easy Touch / TouchPanel / T-MON SW
SuperCap (Notstromversorgung)
Alternative Oberflächen / Optionale Abdeckungen
Integration von LiftCall / Schluckkartenleser / BarCode-Leser
Rampe LT mit Bodenplatte

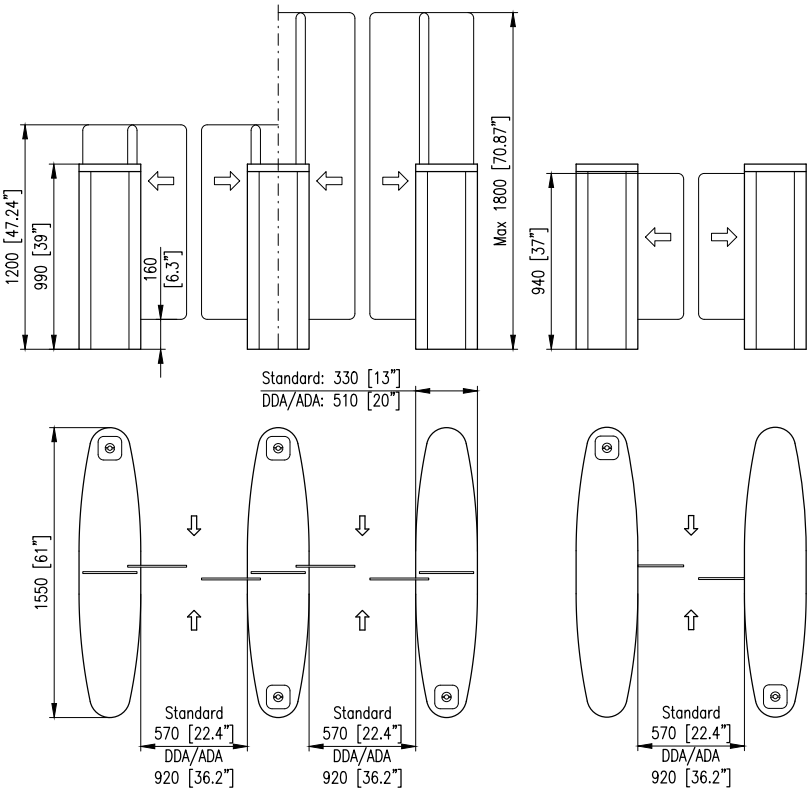

EasyGate BG

Typ
Gleitende Flügelelemente
950 / Glasflügelhöhe in mm
2 Flügel

Sicherheit
- IR Sensoren – 30 Lichtschranken
- Mehrere Sicherheitsstufen
- Tailgating / Crossover

Abmessungen

Gehäusehöhe	990 mm
Gehäuselänge	1 326 mm
Gehäusebreite	330 mm
Flügelhöhe	950 mm
Durchgangsbreite	570 mm

EasyGate BG / 950 mm

Materialien und Farben

Gehäuse	Edelstahl strichmattiert
Anlagenabdeckung	Schwarze Glasabdeckung
Flügel	8 mm ESG (Sicherheitsglas)

Einsatzbereich
Innenbereich

Antriebsmechanismus
MDD Motor
MCBF 20 000 000

Stand-by Stromverbrauch
83,4 W

Notfallmodus
In der Austrittsrichtung motorisch öffnend

Optionales Zubehör
RFID Leserhalter (bündig montiert)
Acces Light / Lane Light / Wing Light
WAV Player
Drucksensoren in der Abdeckung
RF Fernbedienung
Easy Touch / TouchPanel / T-MON SW
SuperCap (Notstromversorgung)
Alternative Oberflächen / Optionale Abdeckungen
Integration von LiftCall / Schluckkartenleser / BarCode-Leser
Rampe LT mit Bodenplatte

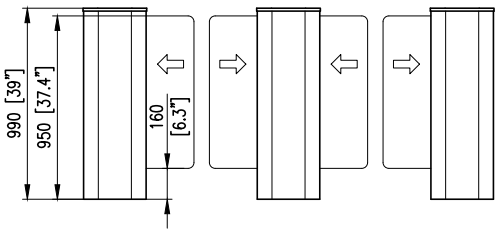

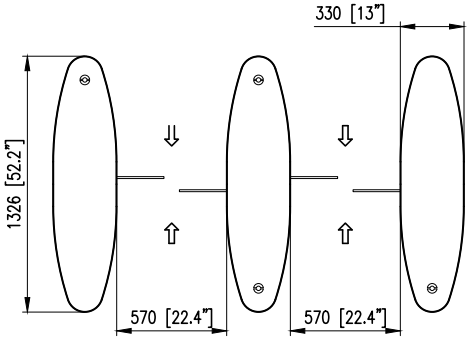

EasyGate LX 1800

EasyGate LX / LH

Typ
Gleitende Flügelelemente
940 / 1 200 / 1 800 / Glasflügelhöhe in mm
2 Flügel
LX Modell – Runde Vorderseite
LH Modell – Eckige Vorderseite

Sicherheit
- IR Sensoren – 40 Lichtschranken
- Mehrere Sicherheitsstufen
- Tailgating / Crossover

Abmessungen

Gehäusehöhe	990 mm
Gehäuselänge	1 700 mm
Gehäusebreite	320 mm
Gehäusebreite für DDA Ausführung*	500 mm
Flügelhöhe Standard	940 mm
	1 200 - 1 800 mm
Standard Durchgangsbreite	570 mm
Max. Durchgangsbreite	920 mm

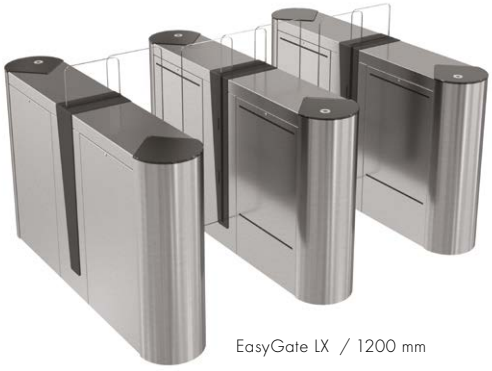
EasyGate LX / 1200 mm

EasyGate LH / 940 mm

*breitere Ausführung für Rollstuhlfahrern und Lastentransport

EasyGate LH 940

Materialien und Farben

Gehäuse	Edelstahl strichmattiert
Anlagenabdeckung	Edelstahl strichmattiert mit schwarz Glas eckig
Flügel	8 mm ESG (Sicherheitsglas)

Einsatzbereich
Innenbereich

Antriebsmechanismus
Fail-Safe Motor

Notfallmodus
In der Austrittsrichtung motorisch öffnend

Optionales Zubehör
RFID Leserhalter (bündig montiert)
Acces Light / Lane Light
WAV Player
Wing Light / nur für Modell 940
RF Fernbedienung
Easy Touch / TouchPanel / T-MON SW
SuperCap (Notstromversorgung)
Alternative Oberflächen / Optionale Abdeckungen
Integration von LiftCall / Schluckkartenleser / BarCode-Leser
Rampe LT mit Bodenplatte

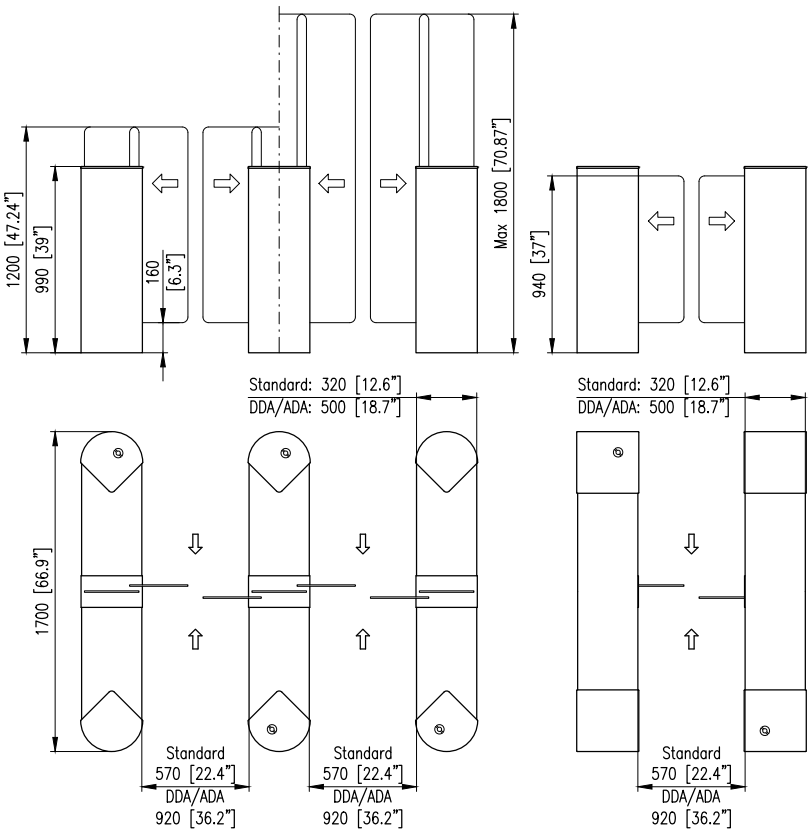

EasyGate FL

EasyGate FL / FH

Typ
Gleitende Flügelelemente
2 Flügel
FL Modell – Runde Vorderseite
FH Modell – Eckige Vorderseite

Sicherheit
- IR Sensoren – 40 Lichtschranken
- Mehrere Sicherheitsstufen
- Tailgating / Crossover

Abmessungen

Gehäusehöhe	990 mm
Gehäuselänge	1 700 mm
Gehäusebreite	320 mm
Gehäusebreite für DDA Ausführung	500 mm
Flügelhöhe	940 mm
Standard Durchgangsbreite	570 mm
Max. Durchgangsbreite	920 mm

EasyGate FL / 940 mm

EasyGate FH / 940 mm

EasyGate FL

Materialien und Farben

Gehäuse	Edelstahl strichmattiert
Anlagenabdeckung	Edelstahl strichmattiert mit schwarz Glas eckig
Flügel	10 mm ESG (Sicherheitsglas)

Einsatzbereich
Innenbereich

Antriebsmechanismus
Fail-Safe Motor

Notfallmodus
In der Austrittsrichtung motorisch öffnend

Optionales Zubehör
RFID Leserhalter (bündig montiert)
Acces Light / Lane Light / Wing Light
WAV Player
RF Fernbedienung
Easy Touch / TouchPanel / T-MON SW
SuperCap (Notstromversorgung)
Alternative Oberflächen / Optionale Abdeckungen
Integration von LiftCall / Schluckkartenleser / BarCode-Leser
Rampe LT mit Bodenplatte

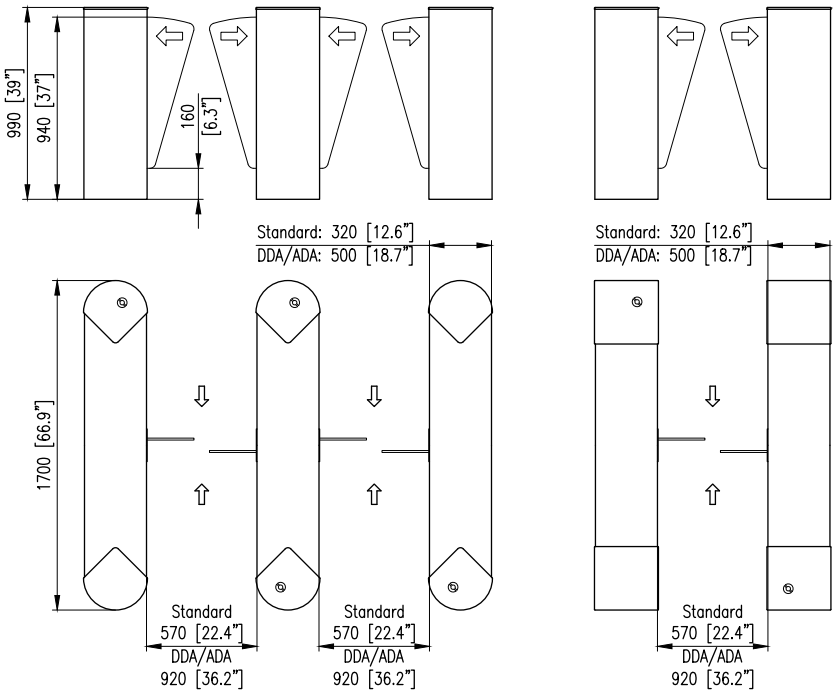

EasyGate SPT-G Outdoor / SPT-R Outdoor

Typ

Schwenkende Flügelelemente speziell
für Außenbereich Anwendung entwickelt

Gehäuse IP53
Optional Zugangslösung für Fahrräder
1 Flügel / 2 Flügel
G Modell – Runde Vorderseite
R Modell – Eckige Vorderseite

Sicherheit

- IR Sensoren – 36 Lichtschranken
- Mehrere Sicherheitsstufen
- Tailgating / Crossover

Abmessungen

Gehäusehöhe	975 mm
Gehäuselänge	1 500 mm
Gehäusebreite	210 mm
Flügelhöhe Standard	1 500 mm
Flügelhöhe max.	1 800 mm
Standard Durchgangsbreite [1]	650 mm
Max. Durchgangsbreite [1]	1 000 mm

Special features*

Heavy duty Flügel

EasyGate SPT-R Outdoor / 1400 mm

EasyGate SPT-G Outdoor / 1800 mm

* Optional [1] Modell mit 2 Flügeln

Materialien und Farben

Gehäuse	Edelstahl strichmattiert
Anlagenabdeckung	Schwarze Glasabdeckung
Flügel	10 mm ESG (Sicherheitsglas)
Seitenpanel	6 mm ESG (Sicherheitsglas)

Einsatzbereich
Außenbereich - IP 53

Antriebsmechanismus
MDD Motor mit externer Bremse

Stand-by Stromverbrauch
30,9 W

Notfallmodus
In der Austrittsrichtung motorisch öffnend
Pushthrough Funktion

Optionales Zubehör
RFID Leserhalter (bündig montiert)
Acces Light / Lane Light / Wing Light
WAV Player
Drucksensoren in der Abdeckung
Pushthrough Funktion
RF Fernbedienung
Easy Touch / TouchPanel / T-MON SW
SuperCap (Notstromversorgung)
Alternative Oberflächen / Optionale Abdeckungen
Integration von BarCode- und QRCode-Leser
Seitenabdeckung
Rampe LT mit Bodenplatte

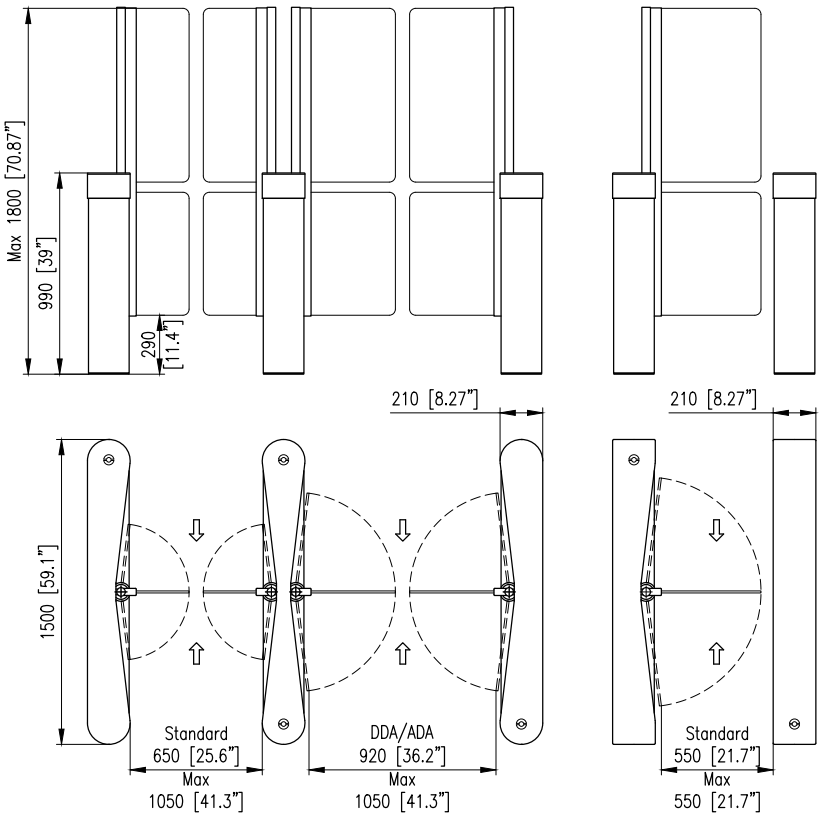

EasyGate WN

Typ
Schwenkende Flügelelemente
1 Flügel / 2 Flügel
Eckige Vorderseite

Sicherheit
- IR Sensoren – 8 Lichtschranken
- Mehrere Sicherheitsstufen
- Tailgating / Crossover

Abmessungen

Gehäusehöhe	1 070 mm
Gehäuselänge	2 000 mm
Gehäusebreite	210 mm
Flügelhöhe	900 mm
Standard Durchgangsbreite [1]	650 mm
Max. Durchgangsbreite [1]	1 200 mm

Special features*
Extra breite Durchgangsspur

EasyGate WN / 900 mm

EasyGate WN / 900 mm

* Optional [1] Modell mit 2 Flügel

Materialien und Farben	
Gehäuse	Edelstahl strichmattiert
Anlagenabdeckung	Edelstahl strichmattiert
Flügel	Rohrflügel Edelstahl strichmattiert

Einsatzbereich
Innenbereich / Außenbereich / Alpine Wetterbedingungen bis -40° C*

Antriebsmechanismus
Fail-Safe Motor
MCBF 5 000 000

Stand-by Stromverbrauch
22,6 W

Notfallmodus
In der Austrittsrichtung motorisch öffnend

Optionales Zubehör
RFID Leserhalter (bündig montiert)
Acces Light / Lane Light
Paket für alpine Wetterbedingungen
RF Fernbedienung
SuperCap (Notstromversorgung)
Easy Touch / TouchPanel / T-MON SW
Alternative Oberflächen / Optionale Abdeckungen
Induktionsschleife für Detektion der Fahrräder und Scooter
Rampe LT mit Bodenplatte

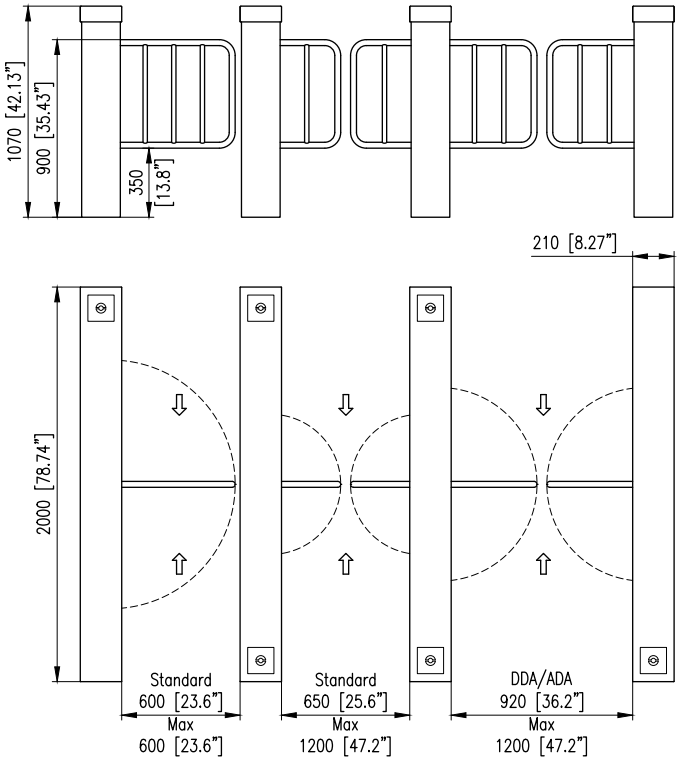

*optionales Zubehör

EasyGate SPA (Small Payment Applikation mit Münzprüfer)

Typ
Schwenkende Flügelelemente
2 Flügel
Eckige Vorderseite

Sicherheit
- IR Sensoren – 30 Lichtschranken
- Mehrere Sicherheitsstufen
- Tailgating / Crossover

Abmessungen

Gehäusehöhe	1 400 mm
Gehäuselänge	1 200 mm
Gehäusebreite	180 mm
Flügelhöhe	1 400 mm
Standard Durchgangsbreite	550 mm
Max. Durchgangsbreite	920 mm

EasyGate SPA ECO / 1400 mm

EasyGate SPA Premium / 1400 mm

* EasyGate SPA ECO / ECO+ besteht aus einem Mastergehäuse und einem Wandsensor, bzw. Geländer mit Sensoren. EasyGate SPA Premium besteht aus Mastergehäuse und Slavegehäuse.

Materialien und Farben	
Gehäuse	Edelstahl strichmattiert
Anlagenabdeckung	Edelstahl strichmattiert
Flügel	10 mm ESG (Sicherheitsglas)
Seitenpanel	8 mm/0.31“ gehärtetes Glas

Einsatzbereich
Innenbereich

Antriebsmechanismus
MDD Motor mit externer Bremse
MCBF 20 000 000

Stand-by Stromverbrauch
29,3 W

Notfallmodus
In der Austrittsrichtung motorisch öffnend
Pushthrough Funktion*

Optionales Zubehör
RFID Leserhalter (bündig montiert)
Integration von bargeldlosen Zahlungssysteme
Lane Light / Wing Light / Coin Input Light
WAV Player
Hinge capping
Pushthrough Funktion
Easy Touch / TouchPanel / T-MON SW / RF Fernbedienung
SuperCap (Notstromversorgung)
Notruftaste
Alternative Oberflächen
Beleg- und Coupon-Thermodrucker
Rampe LT mit Bodenplatte

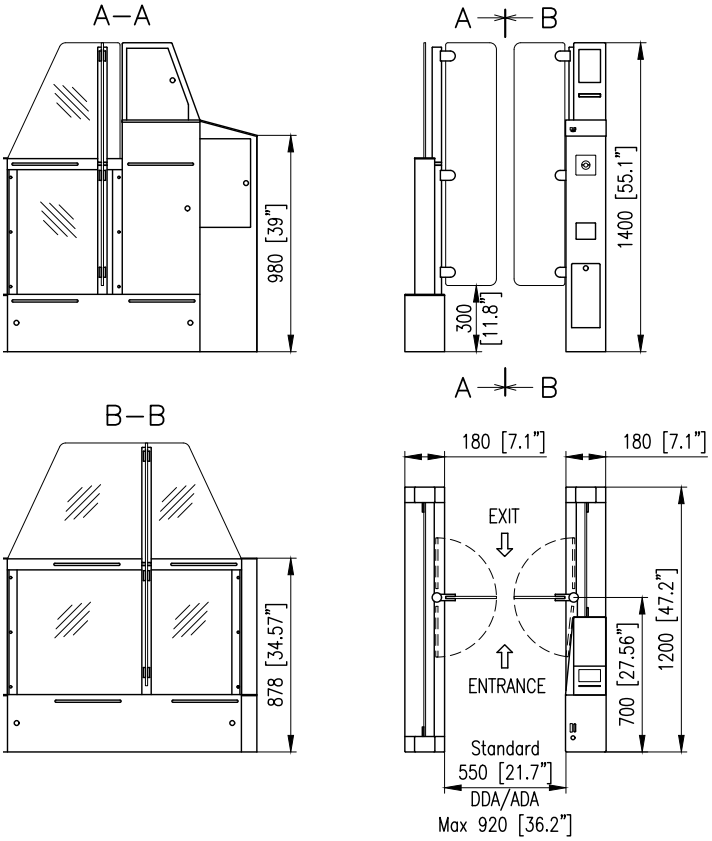

*optionales Zubehör

EasyGate SBG (Self Boarding Gate für Flughäfen)

Typ
Schwenkende Flügelelemente
2 Flügel
Eckige Vorderseite

Sicherheit
- SITA-Zertifikat
- Bordkarten- Scanner
- IR Sensoren – 50 Lichtschranken
- Mehrere Sicherheitsstufen
- Tailgating / Crossover

Abmessungen

Gehäusehöhe	990 mm
Gehäuselänge	1 500 mm
Gehäusebreite	210 mm
Flügelhöhe Standard	990 mm
Flügelhöhe max.	1 800 mm
Standard Durchgangsbreite [1]	650 mm
Max. Durchgangsbreite [1]	1 050 mm

Special features*

Breite Durchgangsspur [1]	921 - 1 200 mm
Extra breite Durchgangsspur [2]	1 201 - 1 500 mm
Heavy duty Flügelelemente	
Radiale Anordnung	
Versetzte / diagonale Anordnung	

EasyGate SBG / 990 mm

* Optional [1] Dual opening Modus
[2] Verlängerte Gehäuse & Dual opening Modus

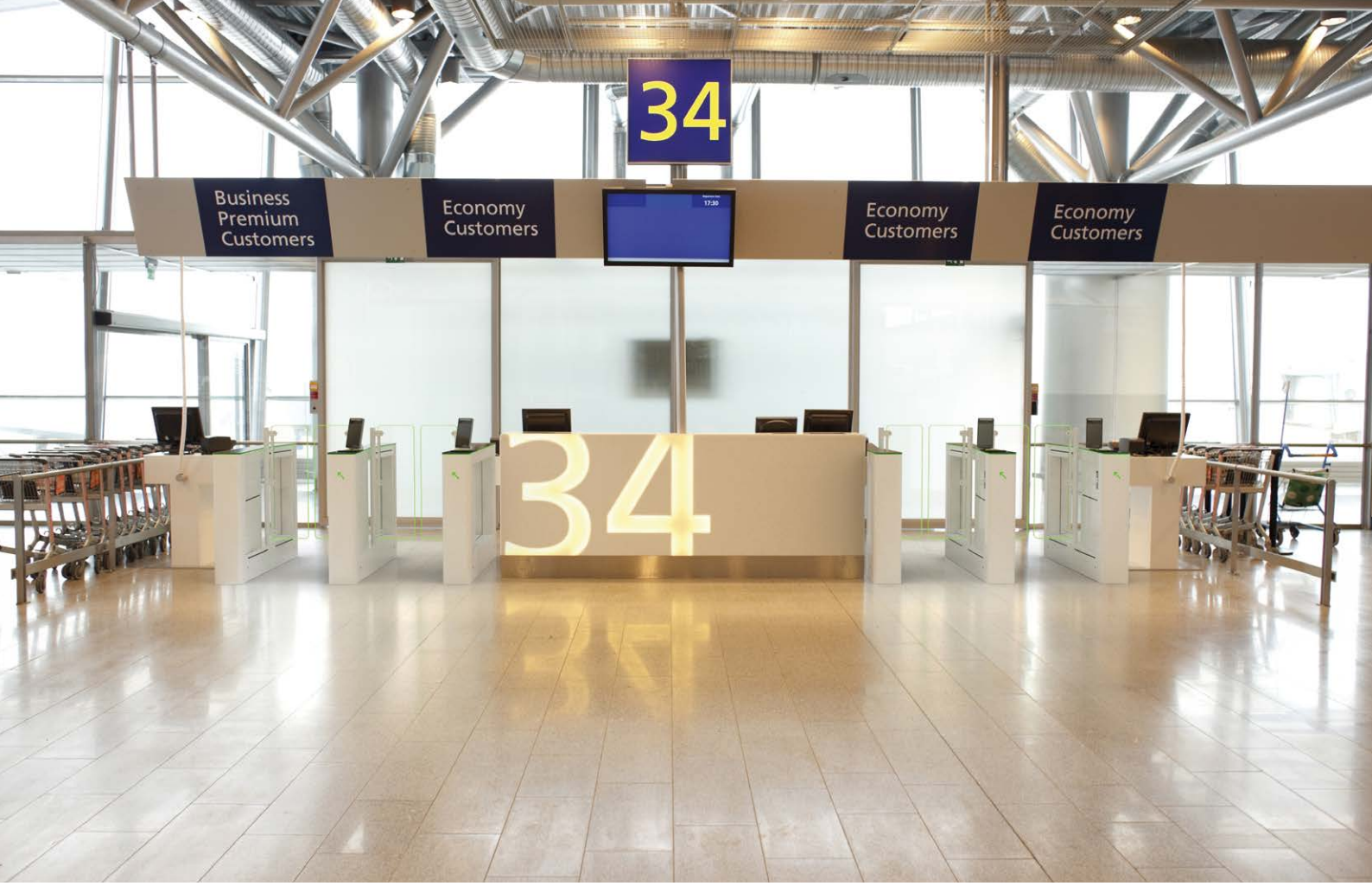

Materialien und Farben	
Gehäuse	Edelstahl strichmattiert
Anlagenabdeckung	Edelstahl strichmattiert
Flügel	10 mm ESG (Sicherheitsglas)
Seitenpanel	10 mm ESG (Sicherheitsglas)

Einsatzbereich
Innenbereich

Antriebsmechanismus
MDD Motor mit externer Bremse
MCBF 20 000 000

Stand-by Stromverbrauch
30,9 W

Notfallmodus
In der Austrittsrichtung motorisch öffnend

Optionales Zubehör
Bordkarten-Scanner
Reisepass-Scanner
Gesichtserkennung
Hochgeschwindigkeits-Thermodrucker für Bordkarten
RFID Leserhalter (bündig montiert)
Lane Light / Passage Light / Wing Light
WAV Player
Easy Touch / TouchPanel / T-MON SW
SuperCap (Notstromversorgung)
Notfalltaste
Alternative Oberflächen
Rampe LT mit Bodenplatte

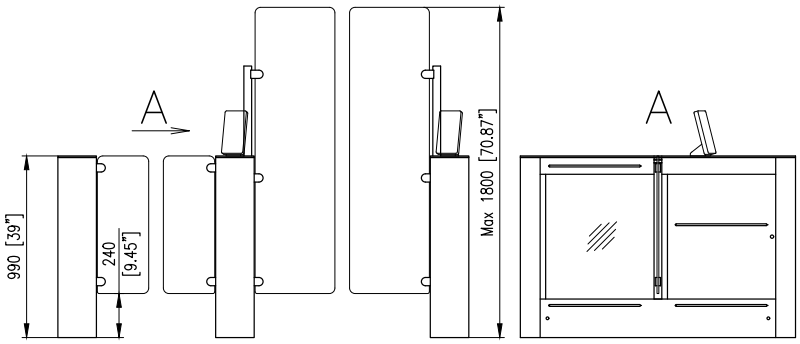

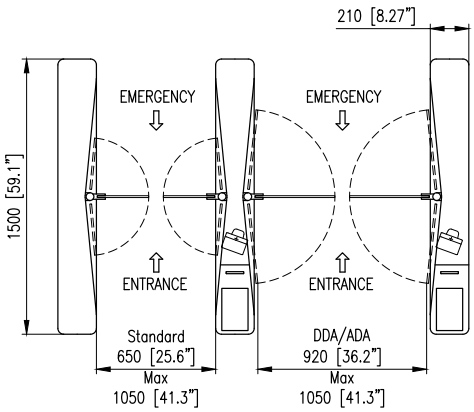

* optionales Zubehör

e-Gate (Automated Border Control)

Typ
Automatisierte Grenzkontrolle
Interlock Technologie (4-Flügel Glasflügelelemente)
Schwenkende Flügelelemente
Integration der Technologien von Dritten

Sicherheit

- IR Sensoren - 78 Lichtschranken
- Mehrere Sicherheitsstufen
- Tailgating / Crossover
- Restgepäckerkennung
- 7" LCD Bildschirm

Abmessungen

Gehäusehöhe	990 mm
Gehäuselänge	2870 mm
Gehäusebreite	240 mm
Flügelhöhe	1200-1800 mm
Standard Durchgangsbreite	650 mm
Max. Durchgangsbreite	1 050 mm
Gesichtserkennung in „Totem" Höhe	1 950 mm

E-gate / 1600 mm

Materialien und Farben	
Gehäuse	Edelstahl mit RAL-Beschichtung Weiss als Standard
Gehäuse Sockel	Edelstahl schwarz RAL 9005
Flügel	10 mm ESG (Sicherheitsglas)
Seitenpanel	11 mm VSG Verbund Sicherheitsglas

Einsatzbereich

Innenbereich

Antriebsmechanismus

MDD Motor mit externer Bremse
MCBF 20 000 000

Notfallmodus

In der Austrittsrichtung motorisch offnend

Optionales Zubehör

Personalausweis-Leser / Reisepass-Leser
Gesichtserkennung
RFID Leser (bündig montiert)
BarCode Scanner
Halter für CCTV Kamera
Lane Light / Wing Light
WAV player
Hinge capping
Pushthrough Funktion
Ethernet Schnittstelle
EasyTouch / TouchPanel / T-MON SW
SuperCap (Notstromversorgung)
Integration für PC mit der Halterung
Rampe LT mit Bodenplatte

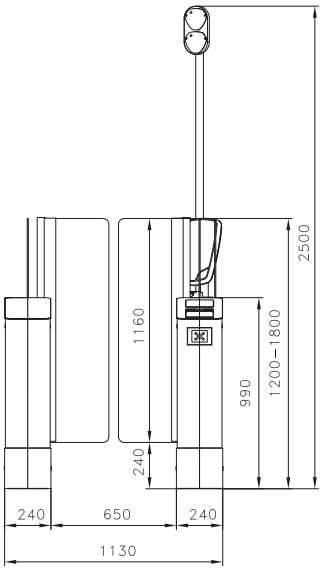

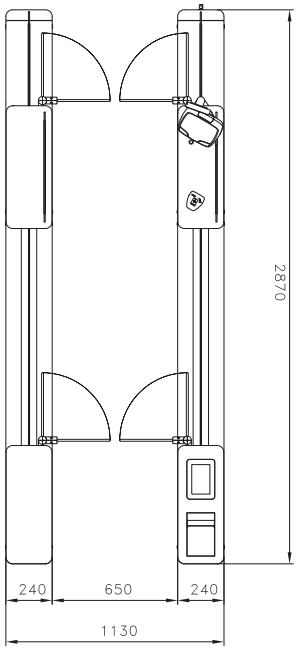

EasyGate SPT-G Bike

EasyGate SPT-G Bike / SPT-R Bike

Typ
Schwenkende Flügelelemente
2 Flügel
G Modell - Runde Vorderseite
R Modell - Eckige Vorderseite

Sicherheit
- IR Sensoren - 36 Lichtschranken
- Induktionsschleife
- Mehrere Sicherheitsstufen
- Tailgating / Crossover

Abmessungen

Gehäusehöhe	975 mm
Gehäuselänge	2 000 mm
Gehäusebreite	180 mm
Flügelhöhe Standard	1 200 mm
Flügelhöhe max.	1 800 mm
Standard Durchgangsbreite	900 mm
Max. Durchgangsbreite	920 mm

Special features
Z-förmigen Flügelelemente aus gehärtetem Glas
Heavy-duty Flügelelemente*
Gehäuseerweiterung für die Integration von Nahverkehrsterminals*

EasyGate SPT-G Bike / 1 800 mm

EasyGate SPT-R Bike/ 1 200 mm

* optionales Zubehör

EasyGate SPT-G Bike

Materialien und Farben

Gehäuse	Edelstahl strichmattiert
Anlagenabdeckung	schwarze Glasabdeckung
Flügel	10 mm ESG (Sicherheitsglas) - Z-förmig
Seitenpanel	6 mm ESG (Sicherheitsglas)

Einsatzbereich
Innenbereich

Antriebsmechanismus
MDD Motor mit externer Bremse
MCBF 20 000 000

Notfallmodus
In der Austrittsrichtung motorisch öffnend
Pushthrough Funktion*

Optionales Zubehör
RFID Leserhalter (bündig montiert)
Acces Light / Lane Light / Wing Light
WAV Player
Hinge capping
Pushthrough Funktion / Drucksensoren in der Abdeckung
EasyTouch / TouchPanel / T-MON SW / RF Fernbedienung
SuperCap Notstromversorgung
Alternative Oberflächen / Optionale Abdeckungen
Integration von LiftCall / Schluckkartenleser / BarCode -Leser
Ramp LT / Bike
Schleifenverlegung - Einbaupacket

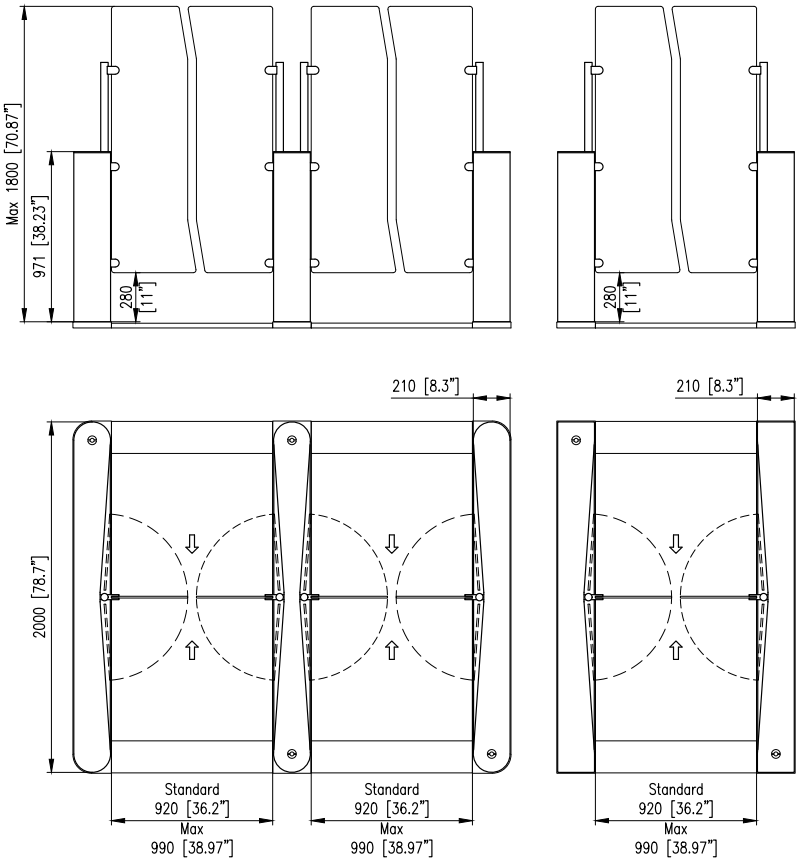

EasyGate SPT-G Bike Outdoor/ SPT-R Bike Outdoor

Typ
Schwenkende Flügelelemente
2 Flügel
G Modell - Runde Vorderseite
R Modell - Eckige Vorderseite

Sicherheit
- IR Sensoren - 36 Lichtschranken
- Induktionsschleife
- Mehrere Sicherheitsstufen
- Tailgating / Crossover

Abmessungen	
Gehäusehöhe	975 mm
Gehäuselänge	2 000 mm
Gehäusebreite	210 mm
Flügelhöhe Standard	1 200 mm
Flügelhöhe max.	1 800 mm
Standard Durchgangsbreite	900 mm
Max. Durchgangsbreite	920 mm

Special features
Flügelelemente aus ESG (Sicherheitsglas) - Z-förmig
Heavy duty Flügelelemente*
Gehäuseerweiterung für die Integration von Nahverkehrsterminals*

EasyGate SPT-R Bike Outdoor / 1800 mm

EasyGate SPT-G Bike Outdoor / 1800 mm

* optionales Zubehör

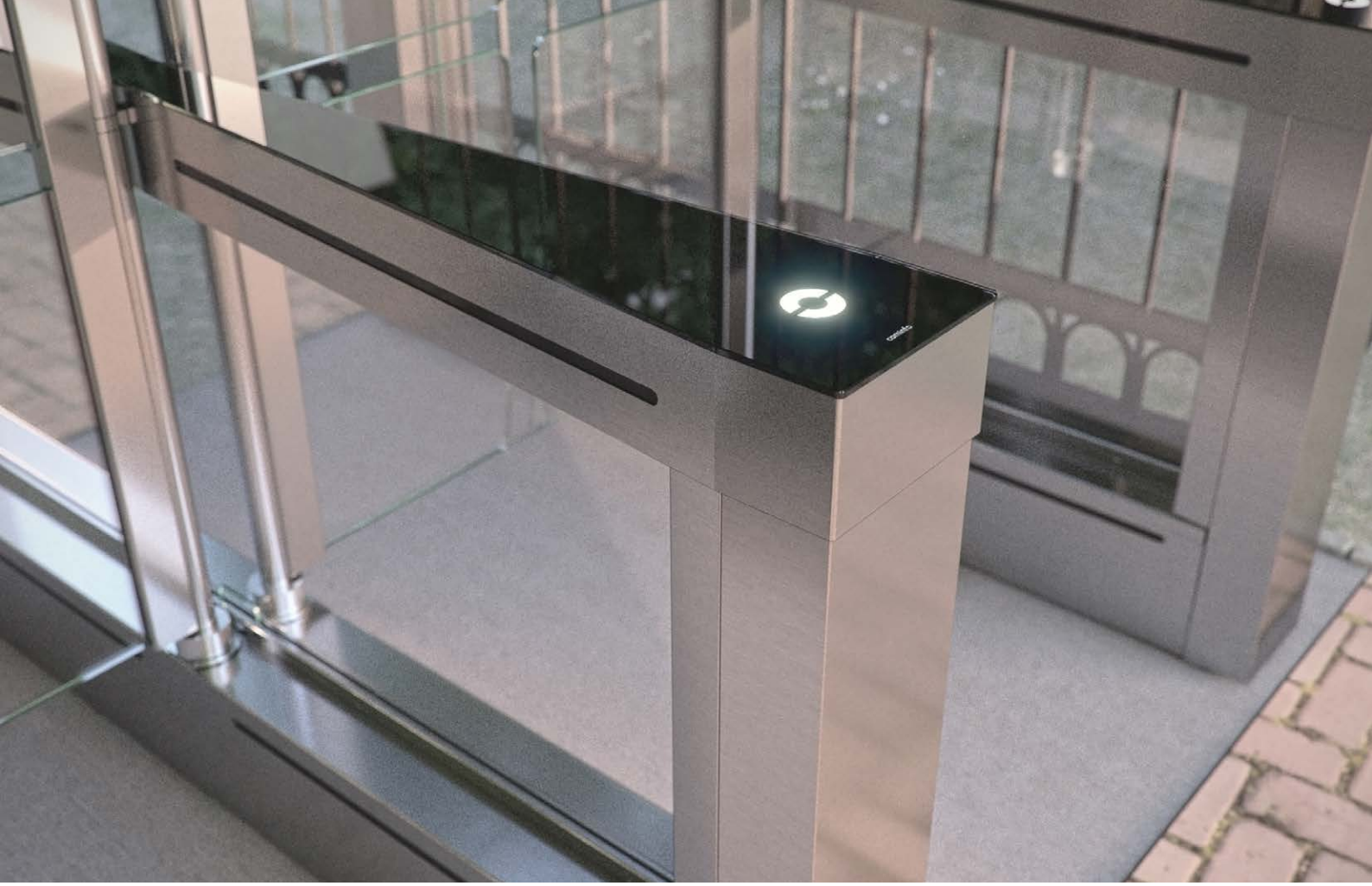

Materialien und Farben

Gehäuse	Edelstahl strichmattiert
Anlagenabdeckung	schwarze Glasabdeckung
Flügel	10 mm ESG (Sicherheitsglas) - Z-förmig
Seitenpanel	6 mm ESG (Sicherheitsglas)

Einsatzbereich
Außenbereich – IP 53

Antriebsmechanismus
MDD Motor mit externer Zahnbremse
MCBF 20 000 000

Notfallmodus
In der Austrittsrichtung motorisch öffnend
Pushthrough Funktion*

Optionales Zubehör
RFID Leserhalter (bündig montiert)
Acces Light / Lane Light / Wing Light
WAV Player
Hinge capping
Pushthrough Funktion / Drucksensoren in der Abdeckung
RF Fernbedienung
EasyTouch / TouchPanel / T-MON SW / RF Fernbedienung
SuperCap Notstromversorgung
Alternative Oberflächen / Optionale Abdeckungen
Integration von LiftCall / Schluckkartenleser / BarCode -Leser
Ramp LT / Bike
Schleifenverlegung - Einbaupacket

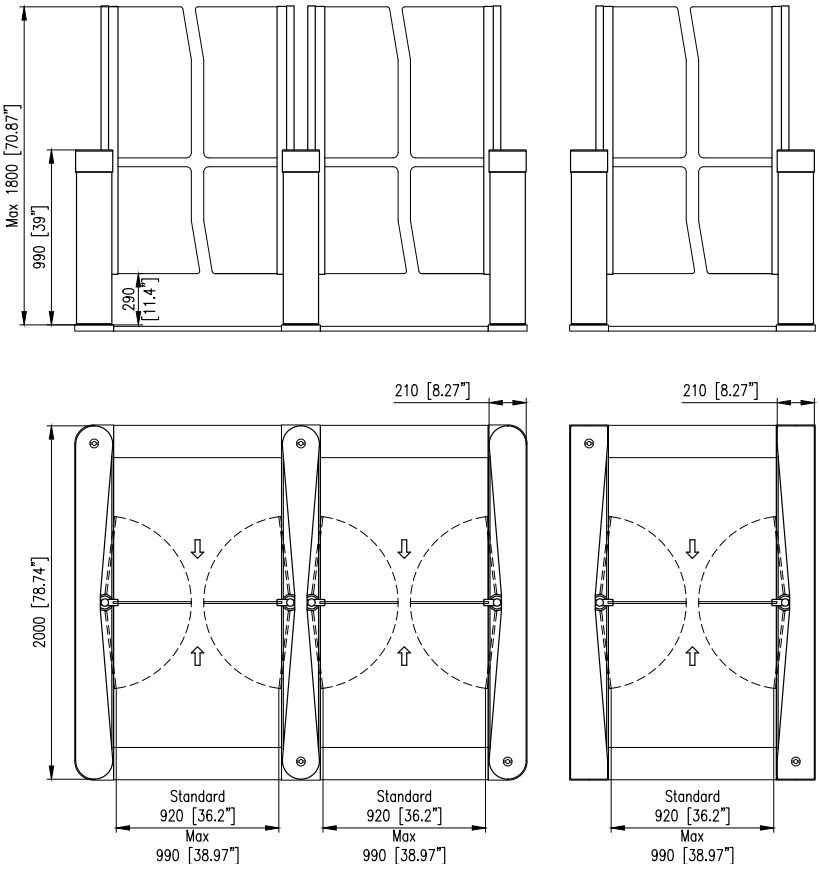

* optionales Zubehör

Interlock Gate (High Security Double Speed Gate)

Typ
Schwenkende Flügelelemente
2 Flügel
G Modell – Runde Vorderseite
R Modell - Eckige Vorderseite

Sicherheit
- IR Sensoren – 75 Lichtschranken
- Mehrere Sicherheitsstufen
- Tailgating / Crossover

Abmessungen	
Gehäusehöhe	975 mm
Gehäuselänge	2 900 mm
Gehäusebreite	180 mm
Flügelhöhe Standard	1 200 mm
Flügelhöhe max.	1 800 mm
Standard Durchgangsbreite [1]	650 mm
Max. Durchgangsbreite [1]	1 050 mm

Special features*

Breite Durchgangsspur [2]	921 - 1 200 mm
Extra Breite Durchgangsspur [3]	1 201 - 1 500 mm
Heavy duty Flügelelemente	
Flag Flügel	

Interlock gate / 1800 mm

* Optional [1] Modell mit 2 Flügeln [2] Dual opening Modus
[3] Verlängerte Gehäuse & Dual opening Modus

Materialien und Farben	
Gehäuse	Edelstahl strichmattiert
Anlagenabdeckung	Schwarze Glasabdeckung
Flügel	10 mm ESG (Sicherheitsglas)
Seitenpanel	6 mm ESG (Sicherheitsglas)

Einsatzbereich
Innenbereich

Antriebsmechanismus
MDD Motor mit externer Bremse
MCBF 20 000 000

Notfallmodus
In der Austrittsrichtung motorisch öffnend
Pushthrough Funktion*

Optionales Zubehör
RFID Leserhalter (bündig montiert)
Acces Light / Lane Light / Edge Light / Wing Light
WAV Player
Drucksensoren in der Abdeckung
Hinge capping
Easy Touch / TouchPanel / T-MON SW
SuperCap (Notstromversorgung)
Alternative Oberflächen / Optionale Abdeckungen
Integration von LiftCall / Schluckkartenleser / BarCode-Leser
Seitenabdeckung
Rampe LT mit Bodenplatte

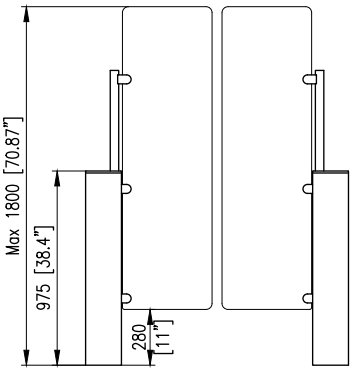

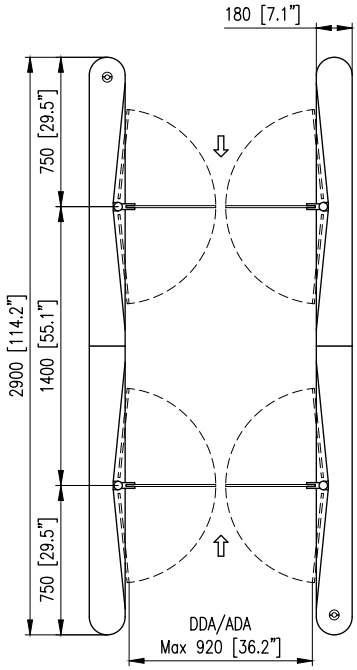

* optionales Zubehör

Sensorschleusen EasyGate - Schwenkende Flügelelementen

	Superb	Elite	EliteS
Typ			
Gehäuse - Rund / Eckig	- / •	• / -	• / -
Verfügbare Modelle - 1 Flügel / 2 Flügel	• / •	• / •	• / •
Abmessungen			
Gehäusehöhe in mm	990 / 38.98"	990 / 38.98"	990 / 38.98"
Gehäuselänge in mm	1 580 / 62.20"	1 400 / 55.12"	1 070 / 42.1"
Gehäusebreite in mm	99 / 3.90"	120 / 4.72"	120 / 4.72"
Glasflügel Höhe in mm	bis zu 1 800 / 70.87"	bis zu 1 800 / 70.87"	bis zu 1 800 / 70.87"
Glasflügel Breite in mm	10 / 0.39"	10 / 0.39"	10 / 0.39"
konform mit DDA/ADA/	•	•	•
Standard Material			
Edelstahl Gehäuse (AISI 304) / spezielles Material	• / -	• / -	• / -
Edelstahl Abdeckung (AISI 304) / Glas Abdeckung	- / • / -	- / • / -	- / • / -
Sicherheitsfunktionen			
Emergency (Feueralarm) Eingang	•	•	•
Tailgating / Crossover	• / •	• / •	• / •
Anzahl Lichtschranken (Transmitter / Receiver)	24	30	20
Pushthrough* / Drucksensoren in der Abdeckung*	- / -	- / -	- / -
Induktionsschleife für Fahrräder und Scooters Detektion	-	-	-
Fail-Safe Motor [1] / MDD Motor	• / -	• / -	• / -
Safety & Security Modus (5 Einstellungen)	•	•	•
Flügelöffnungszeit /in sec./	0.7	0.7	0.7
Kommunikationsschnittstelle			
Relais Ein/Ausgänge	• / •	• / •	• / •
RS485 / USB* / Ethernet*	• / • / •	• / • / •	• / • / •
Einsatzbereich			
Innenbereich / Außenbereich mit Dach / Außenbereich ohne Dach	• / - / -	• / - / -	• / - / -
Alpine Wetterbedingungen	-	-	-
Optionale Funktionen			
Integrierter RFID Leserhalter - bündig montiert	•	•	•
Acces Light / Lane Light / Edge Light	• / • / •	• / • / •	• / • / •
Passage Light / Wing Light / WAV Player	• /- / •	- /• / •	- /• / •
Identifikations- oder Ticketterminals	-	•	•
Integrierbares Zubehör : Lift Controller / Schluckkartenleser / BarCode-Leser	• / • / •	- / • / -	- / • / -
Optionale Fernbedienung			
Fernbedienung (EasyTouch, TouchPanel)	•	•	•
TMON Software (Fernbedienung vom PC) / Durchgang Scheduler (automatischer Zeitplaner)	• / •	• / •	• / •
Optionale Stromversorgung			
13.8V DC / 230V AC or 110V AC	• / •	• / •	• / •
SuperCap	•	•	•
Optional Oberflächen			
Kunden Oberfläche / Seitenabdeckung	-	•	•
Kunden Abdeckung Material / Kunden Verkleidung Material	- / -	• / -	• / -
Optionales Befestigungsmaterial			
LT Rampe / Montagekonsole	• / •	• / •	• / •

[1] frei beweglich ohne Strom
" • " verfügbar

[2] Edelstahl Rohrflügel
" – " nicht verfügbar

[3] Nur mit Edelstahl Abdeckung
* Optionales Zubehör

[4] Nur für Glasglügelhöhe 940 mm
[6] Unterschiedliche Maße von Gehäuse

[5] Nur für eckiges Gehäuse

LC	IM	BV	SPT-G / R & SPTs-G / R	SPD-G / R & SPDs-G / R	SG / SR 1000
- / •	- / •	- / •	• / •	• / •	• / •
• / •	• / •	• / •	• / •	• / •	• / •
990 / 38.98“	995 / 39.17"	990 / 38.98“	990 / 38.98“	990 / 38.98“	990 / 38.98“
1 400 / 55.12“	1 500 / 59.10“	1 500 / 59.10“	1 500 / 59.06“ & 1 200 / 47.24“	1 500 / 59.06“ & 1 200 / 47.24“	1 000 / 39.37"
150 / 5.90“	210 / 8.27“	200 / 7.87“	180 / 7.09“	180 / 7.09“	120 / 4.72“
bis zu 1 800 / 70.87“	bis zu 1 800 / 70.87“	800 / 31.50“	bis zu 1 800 / 70.87“	850 / 33.46“	835 / 32.87“
10 / 0.39"	10 / 0.39"	10 / 0.39"	10 / 0.39"	10 / 0.39"	10 / 0.39"
•	•	•	•	•	•
• / -	- / •	- / •	• / -	• / -	• / -
- / • / -	- / - / •	- / - / •	- / • / -	- / • / -	- / • / -
•	•	•	•	•	•
• / •	• / •	• / •	• / •	• / •	• / •
36	36	36	36 & 24	36 & 24	24
- / -	• / -	- / -	• / • [3]	• / • [3]	- / -
-	-	-	-	-	-
• / -	- / •	• / -	- / •	- / •	• / -
•	•	•	•	•	•
0.7	0.5	0.7	0.5	0.5	0.7
• / •	• / •	• / •	• / •	• / •	• / •
• / • / •	• / • / •	• / • / •	• / • / •	• / • / •	• / • / •
• / - / -	• / - / -	• / - / -	• / - / -	• / - / -	• / - / -
-	-	-	-	-	-
•	•	•	•	•	•
• / • / -	• / • / -	• / • / -	• / • / •	• / • / •	• / • / -
- /• / •	- /• / •	- /• / •	- /• / •	- /• / •	- /• / •
•	•	•	•	•	•
• / • / •	• / • / •	• / • / •	• / • / •	• / • / •	- / - / •
•	•	•	•	•	•
• / •	• / •	• / •	• / •	• / •	• / •
• / •	- /•	• / •	- / •	- / •	• / •
•	•	•	•	•	•
-	•	•	•	•	•
- / -	• / •	• / •	• / • [5]	• / • [5]	• / • [5]
• / •	• / •	• / •	• / •	• / •	• / •

Sensorschleusen EasyGate - Gleitende Flügelelemente und Spezialanwendungen

	LG	BG	LX / LH	FL / FH
Typ				
Gehäuse - Rund / Eckig	• / -	• / -	• / •	• / •
Verfügbare Modelle - 1 Flügel / 2 Flügel	- / •	- / •	- / •	- / •
Abmessungen				
Gehäusehöhe in mm	990 / 38.98"	990 / 38.98"	990 / 38.98"	990 / 38.98"
Gehäuselänge in mm	1 550 / 61.02"	1 326 / 52.21"	1 700 / 66.93"	1 700 / 66.93"
Gehäusebreite in mm	330 / 12.99"	330 / 12.99"	320 / 12.60"	320 / 12.60"
Glasflügel Höhe in mm	bis zu 1 800 / 70.87"	950 / 37.40"	bis zu 1 800 / 70.87"	940 / 37.01"
Glasflügel Höhe in mm	8 / 0.31"	8 / 0.31"	8 / 0.31"	10 / 0.39"
konform mit DDA/ADA/	•	-	•	•
Standard Material				
Edelstahl Gehäuse (AISI 304) / spezielles Material	• / -	• / -	• / -	• / -
Edelstahl Abdeckung (AISI 304) / Glass Abdeckung	• / -	- / •	• / -	• / -
Sicherheitsfunktionen				
Emergency (Feueralarm) Eingang	•	•	•	•
Tailgating / Crossover	• / •	• / •	• / •	• / •
Anzahl Lichtschranken (Transmitter / Receiver)	42	42	40	40
Pushthrough* / Drucksensor in der Abdeckung*	- / •	- / -	- / -	- / -
Induktionsschleife für Fahrräder und Scooters Detektion	-	-	-	-
Fail-Safe Motor [1] / MDD Motor	- / •	- / •	• / -	• / -
Safety & Security Modus (5 Einstellungen)	•	•	•	•
Flügel Öffnungszeit /in sec./	0.4	0.4	0.5	0.5
Kommunikationsschnittstelle				
Relais Ein-/Ausgänge	• / •	• / •	• / •	• / •
RS485 / USB* / Ethernet*	• / • / •	• / • / •	• / • / •	• / • / •
Anwendungsbereiche				
Innenbereich / Außenbereich mit Dach / Außenbereich ohne Dach	• / - / -	• / - / -	• / - / -	• / - / -
Alpine Wetterbedingungen	-	-	-	-
Optionale Funktionen				
Integrierter RFID Leserhalter - bündig montiert	•	•	•	•
Acces Light / Lane Light / Edge Light	• / • / -	• / • / -	• / • / -	• / • / -
Wing Light / WAV Player	• [4] / •	• / •	• [4] / •	• / •
Identifikations- oder Ticketterminals	•	•	•	•
Integrierbares Zubehör : Lift Controller / Schluckkartenleser / BarCode-Leser	• / • / •	• / • / •	• / • / •	• / • / •
Optionale Fernbedienungssysteme				
Fernbedienung (EasyTouch, TouchPanel)	•	•	•	•
TMON Software (Fernbedienung vom PC) / Durchgang Scheduler (automatischer Zeitplaner)	• / •	• / •	• / •	• / •
Optionale Stromversorgung				
13.8V DC / 230V AC or 110V AC	- / •	- / •	• / •	• / •
SuperCap	•	•	•	•
Optionale Oberfläche				
Kunde Oberfläche / Seitenabdeckung	•	•	•	•
Kunden Abdeckung Material / Kunden Verkleidung Material	• / -	• / -	• / • [5]	• / • [5]
Optionales Montagezubehör				
Rampe LT mit Bodenplatte / Montagekonsole	• / -	• / -	• / -	• / -

[1] frei beweglich ohne Strom
" • " verfügbar

[2] Edelstahl-Rohr Flügel
" – " nicht verfügbar

[3] Nur mit Edelstahl Abdeckung
* Optionales Zubehör

[4] Nur für Glasglügelhöhe 940 mm
[6] Unterschiedliche Maße von Gehäuse

[5] Nur für eckiges Gehäuse
[7] The roof needs to overlap the turnstile sufficiently

SPT Outdoor	WN	SPA	SBG	e-Gate	SPT-G Bike / SPT-R Bike	SPT-G / SPT-R Bike Outdoor	Interlock Gate
• / •	- / •	- /•	- /•	- /•	• / •	• / •	• / •
• / •	• / •	- / •	- / •	- / •	• / •	• / •	- / •
990 / 38.98“	1 070 / 42.13“	1 400 / 55.12“	990 / 38.98“	990 / 38.98“	975 / 38.39“	990 / 38.98“	975 / 38.39“
1 500 / 59.06“	2 000 / 78.74“	1 200 / 47.24“	1 500 / 59.05“	2870 / 112.99“	1 500 / 59.06“	1 500 / 59.06“	2 900 / 114.17“
210 / 8.30“	210 / 8.27“	180 / 7.09“	210 / 8.27“	240 / 9.45“	180 / 7.09“	210 / 8.30“	180 / 7.09“
bis zu 1 800/ 70.87“	900 / 35.43“	1 400 / 55.12“	990 / 38.97“	bis zu 1800 / 70.87“	bis zu 1 800 / 70.87“	bis zu 1 800/ 70.87“	bis zu 1 800 / 70.87“
10 / 0.39"	[2]	10 / 0.39"	10 / 0.39"	10 / 0.39"	10 / 0.39"	10 / 0.39"	10 / 0.39"
•	•	•	•	•	•	•	•
• / -	• / -	• / -	• / -	• / -	• / -	• / -	• / -
- / •	• / -	• / -	• / -	• / -	- / •	- / •	- / •
•	•	•	•	•	•	•	•
• / •	• / •	• / •	• / •	• / •	• / •	• / •	• / •
36	8	30	36	78	36	36	75
• / -	- / -	• / -	• / -	• / -	• / • [3]	• / -	• / • [3]
• [6]	•	-	-	-	•	• [6]	-
- / •	• / -	- / •	- / •	- / •	• / •	•/ •	- / •
•	•	•	•	•	•	•	•
0.5	0.7	0.5	0.5	0.5	0.7	0.7	0.5
• / •	• / •	• / •	• / •	• / •	• / •	• / •	• / •
• / • / •	• / • / •	• / • / •	• / - / -	• / - / -	• / • / •	• / • / •	• / - / -
• / • / •	• / • / •	• / - / -	• / - / -	• / - / -	• / - / -	• / • / •	• / - / -
-	•	-	-	-	-	-	-
•	•	•	•	•	•	•	•
• / • / -	• / • / -	- / • / -	- / • / -	- / • / -	• / • / •	• / • / -	• / • / •
- / •	- / -	• / •	• / •	• / •	- /•	- / •	•/ •
-	•	-	-	-	•	•	•
- / - / -	- / - / •	- / - / -	- / - / •	- / - / •	• / • / •	• / - / •	• / • / •
•	•	•	•	•	•	•	•
• / •	• / •	• / •	• / •	• / •	• / •	• / •	• / •
- / •	• / •	- / •	- / •	- / •	- / •	- / •	- / •
•	•	•	•	•	•	•	•
•	•	•	•	•	•	•	•
- / -	- / -	- / -	- / -	- / -	• / • [5]	- / -	• / • [5]
• / •	• / •	• / •	• / •	• / •	• / •	• / •	• / •

OPTIONEN und ZUBEHÖR

EASYTOUCH – Fernbedienungskonsole für EasyGates mit intuitiver graphischen Benutzeroberfläche

TOUCHPANEL – Fernsteuerung für EasyGates

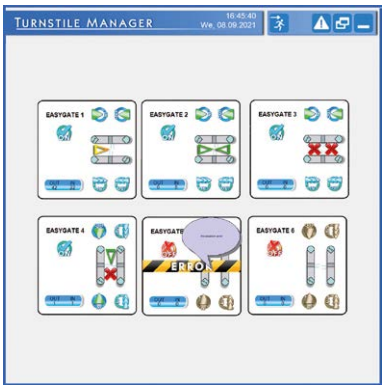

TMON SOFTWARE – Software Applikation für einfache Bedienung der Schleusen am PC

RF FERNBEDIENGUNG – komfortable Fernbedienung für bequemen Fernöffnen von Speed Gates

ACCESS LIGHT – Zutrittslicht - Access Control Symbol mit integriertem RFID Halter

LANE LIGHT – Richtungsanzeige - Panel für die Vorderseite

EDGE LIGHT – Kantenlicht - Information mit mehrfarbiger LED Anzeigeband

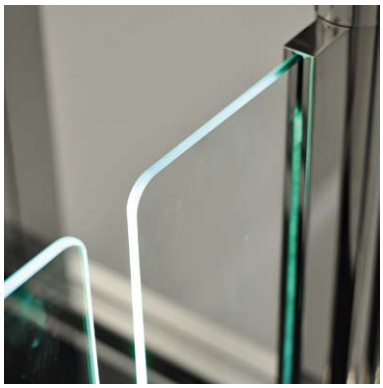

WING LIGHT
- Beleuchtete Flügelelemente –
Beleuchtung vom Glasfügel

WAV PLAYER – Ansagen zum Betriebszustand der Schleuse

PRESSURE SENSING TOP – Druckerkennung in der Abdeckung, Übersteigschutz

PUSHTHROUGH – Schleuse kann mit der Hand geöffnet werden

SENSOR WALL – Sensorleiste für Wandmontage

CARD/BADGE COLLECTOR – Schluckkartenleser verfügbar als Aufsatz-Variante oder als eingebaute Version.

EASYSCAN – RFID Lesergerät, BarCode- und QRCode-Leser in einem Gerät /3 in 1/, in EasyGate- Gehäuse montiert.

TICKETING TERMINAL – Externer Anschluss von Identifikationsterminal

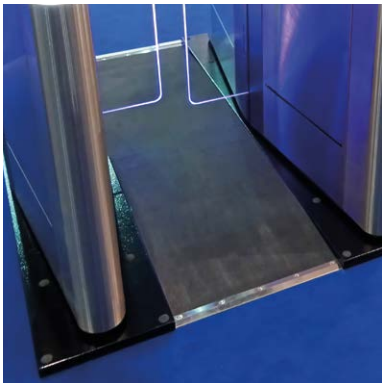

RAMPE LT MIT BODENPLATTE – für die Bodenmontage wo bohren nicht erlaubt ist

VERSTELLBARE KONSOLE – Befestigungskonsole für Doppelböden

GLAS GELÄNDER – Praktische und ästhetische Lösung, um den Sicherheitsbereich abzutrennen

ALTERNATIVE OBERFLÄCHEN – Polierter Edelstahl, Edelstahl strichmattiert, Stein, Holz, Keramik, usw.

SEITENPANEL – Seitenabdeckung für EasyGate Gehäuse ohne zusätzliche Befestigung

ALTERNATIVE ABDECKUNG – Holz, Stein, Corian, Glas, usw.

LIFT CONTROLLER – Integration vom Aufzugkontroller

PASSAGE LIGHT – Durchgangslicht
- beleuchtete Abdeckungskante, verschiedene Betriebsarten

SUPERCAP – Wartungsfreie Notstromversorgung der Schleuse bei Netzausfall

Projekt Design

Jedes Projekt variiert in seinen Besonderheiten, darum ist es oft schwer, die richtige Auswahl zu treffen. Wir möchten, dass Sie Ihre Projektvisionen verwirklichen, also bieten wir Ihnen Lösungen an, die Ihren Wünschen entsprechen. Wir suchen immer nach den perfekten Lösungen für Ihre Projekte. Ob Sie ein höheres Maß an Sicherheit oder eine außergewöhnliche Farbe, Oberfläche, Gehäuseform benötigen oder zusätzliche Geräte integrieren möchten, unser Team wird Ihnen helfen eine Lösung zu finden, die am besten Ihren Spezifikationen und Vorstellungen entspricht.

Wir sind in der Lage, als Kundenservice, eine 3D-Visualisierung eines Kundenprojekts zu erstellen.

EasyGate SPT mit Schwarzer Corian-Verkleidung

EasyGate IM mit Stein Verkleidung

Integration der Technologie

Das EasyGate-Portfolio an Sensorschleusen bietet die Möglichkeit der anspruchsvollen Integration eigener oder fremder Technologien in Standardschränke.

Beispielsweise können Sensorschleuse an das Aufzugssteuerungssystem angeschlossen werden, und einen Bildschirm, RFID- und Barcode-Lesegerät enthalten.

EasyGate SPT mit integriertem kontaktlosem Fingerabdrucksleser MorphoWave

Alles in einem: RFID-, QR-Code Leser, Gesichtserkennungs- und LiftCall-System (EasyGate SPD)

ed. III-2023

Spezifikationen können ohne vorherige Ankündigung geändert werden

COMINFO, a.s.
Nabrezi 695, 760 01 Zlin - Prstne, Tschechische Republik
T +420 603 151 333
cominfo@cominfo.cz

www.cominfo.eu

cominfo
security first